MITX-6138

基于Intel 10代 Core i3/i5/i7/i9 LGA1200
处理器的Mini ITX工业主板

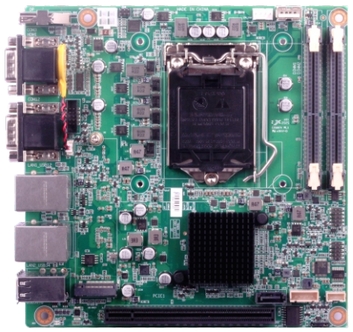

产品特点:

- 支持Intel 10代 Core i3/i5/i7/i9 LGA1200处理器
- 2*SO-DIMM DDR4内存
- 1*HDMI,1*DP
- 2*LAN,5*USB2.0,4*USB3.2,4*COM
- 1*PCIe x16
- 1*MINIPCIE（支持WIFI/BT模块，支持4G模块,支持USB2.0）
- 1*M2-MKEY (支持PCIE X2的 NVME 或者 SATA 信号可选)

产品规格:

型号	MITX-6138
处理器	支持Intel 10代 Core i3/i5/i7/i9 LGA1200处理器
芯片组	Intel H420E
图形控制	CPU集成
NPU	/
内存	2*SO-DIMM双通道内存插槽,支持DDR4 2400/2666/2933MHz,整板最高可达64GB
存储	1*SATA,支持SATA3.0
显示接口	1*HDMI,1*DP多种显示接口；1*HDMI,4Kx2K@30Hz；1*DP,4Kx2K@60Hz
网络	2*LAN；1个I219-V, 100/1000Mbps 一个I226-V，100/1000/2500Mbps，RJ45
USB接口	5*USB2.0,4*USB3.2
音频	1*FP_AUDIO 1*AMP，1X4_2mm 小白座（3.2W 4Ω 负载, 5.2W 2Ω 负载)
COM口	4*RS232
I/O接口	1*M2-MKEY；1*MINIPCIE；1*PCIE 16x插槽，支持PCIE X16信号；支持1*CPUFAN（支持调速）支持1*TPM
看门狗	支持
BIOS	AMI UEFI BIOS
系统	Windows 10,Windows 11,Linux
电源	DC12V
温度湿度	工作温度:0℃～60℃；存储温度:-40℃～80℃；5%～95%相对湿度.无冷凝
尺寸	170mm x 170mm

注：文中所列图片及资料仅为产品部分配置，实际请以产品出货规格为准，华北工控保留产品升级和更新权利，若有变更，恕不另行通知。

结构框图:

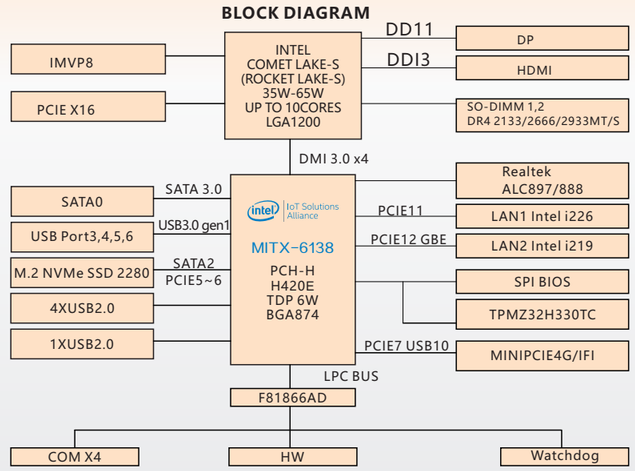

接口概览:

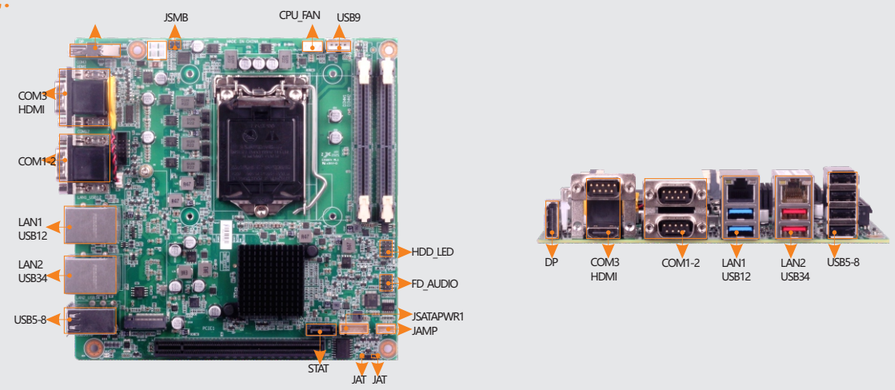
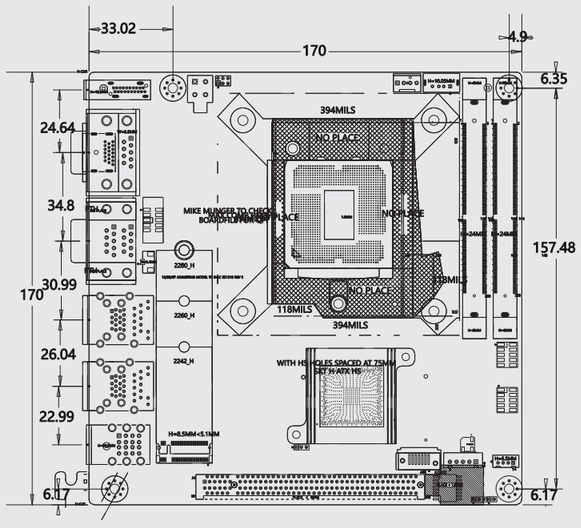
尺寸图: